CAITRON
INDUSTRIAL SOLUTIONS

WANDHALTERUNG BSW - V2

Bestandteile der Wandhalterung BSW-V2

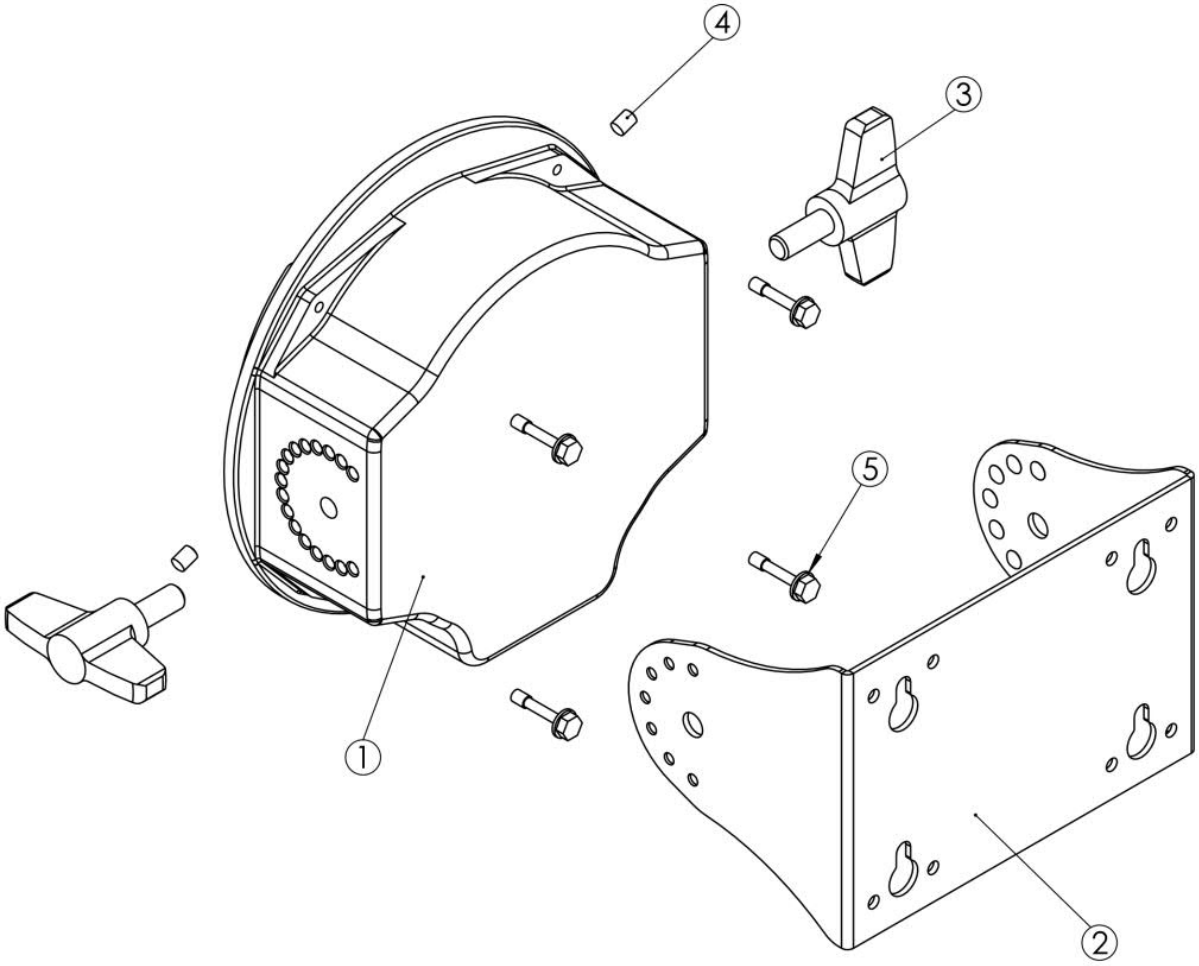

EDELSTAHL BAUTEILE			
Pos.-Nr.	Menge [Stk.]	Artikelnummer	Benennung
1	1	100653	Flansch BSW-V2
2	1	100505	Bügel BSW-V2
3	2	100506	Flügelschraube | M8 | Edelstahl
4	2	100783	Zylinderstift DIN 7-5m6x6-A2
5	4	100722	Dünnschaftsschraube M4x20

KUNSTSTOFF BAUTEILE			
Pos.-Nr.	Menge [Stk.]	Artikelnummer	Benennung
	1	100404	SET: Dichtungstülle
	1	100727	EPDM Dichtring | Shore A 60° | Maße: 161x1,5 (Øxh in mm)
	4	100875	Hygienic Dichtscheibe | 4,1 x 9,7 | Schwarz

Technische Zeichnung – Flansch BSW-V2

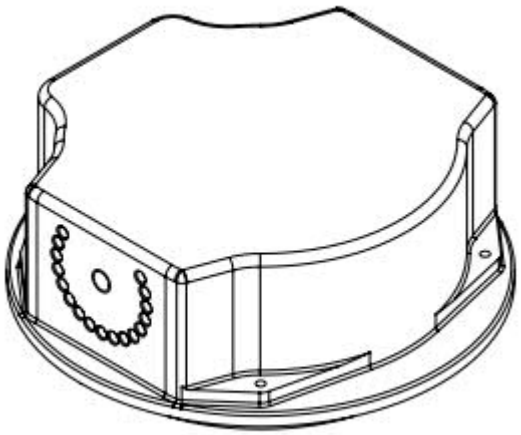

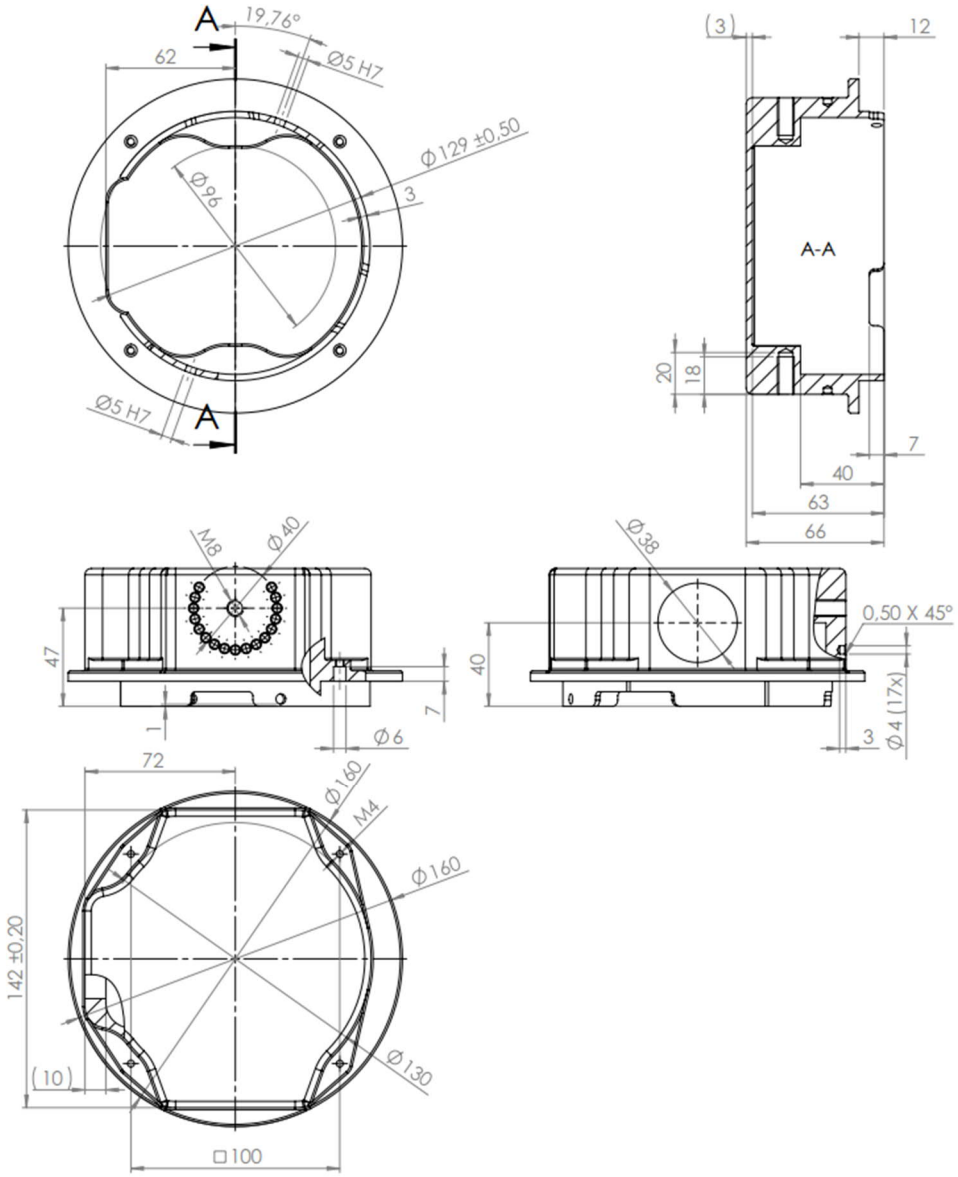
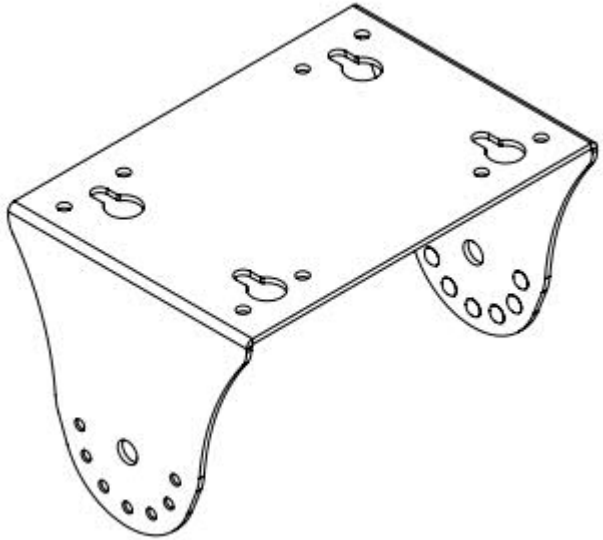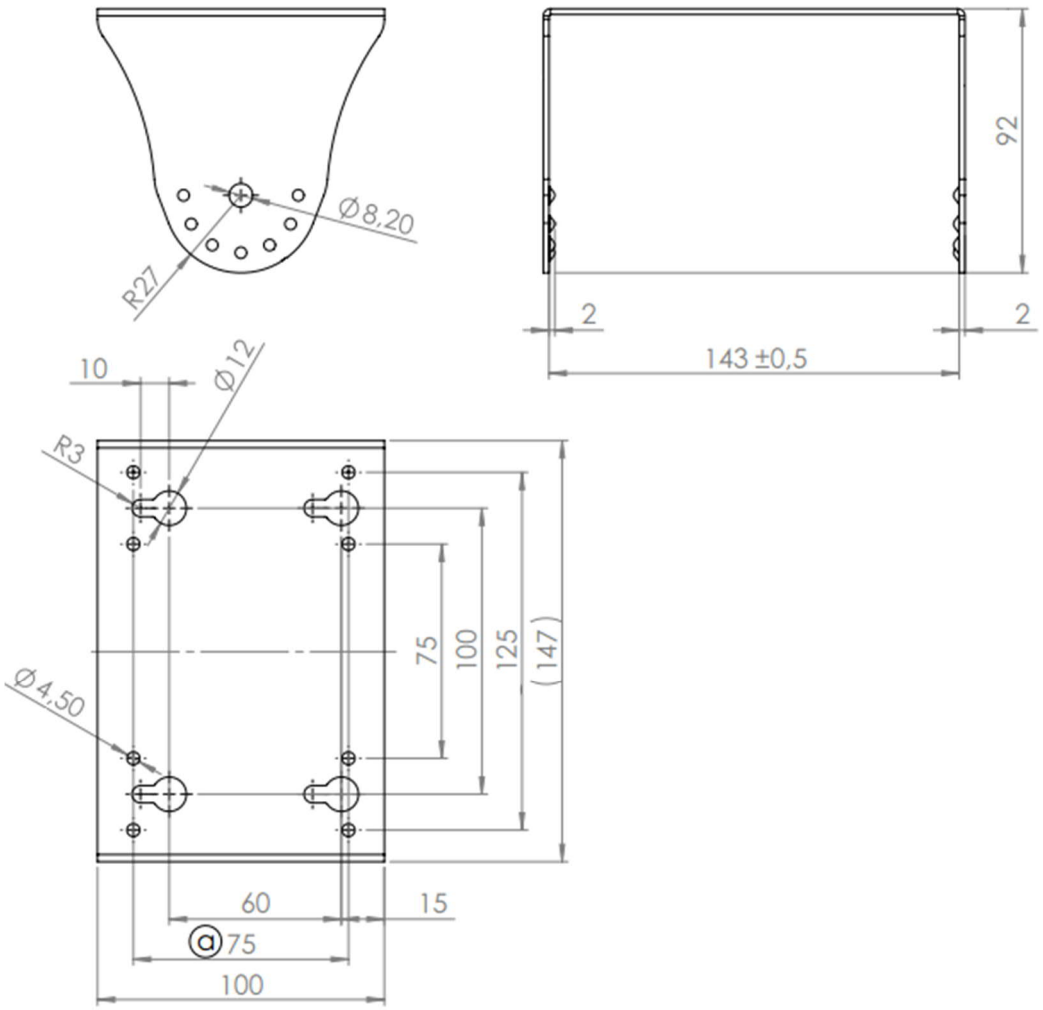
Technische Zeichnung – Haltebügel BSW-V2