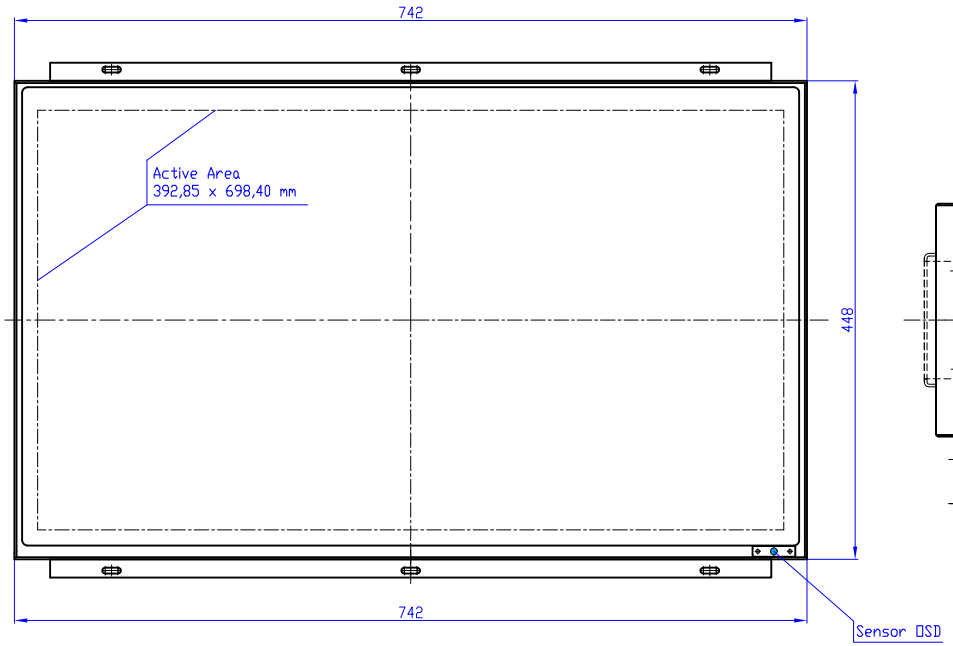

FRONTANSICHT

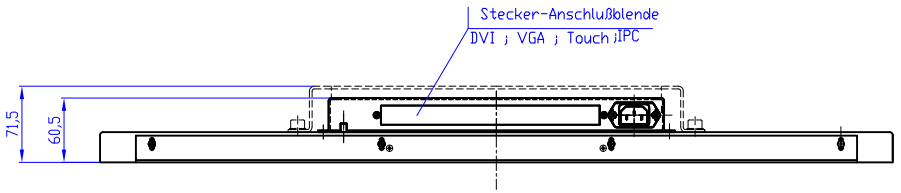

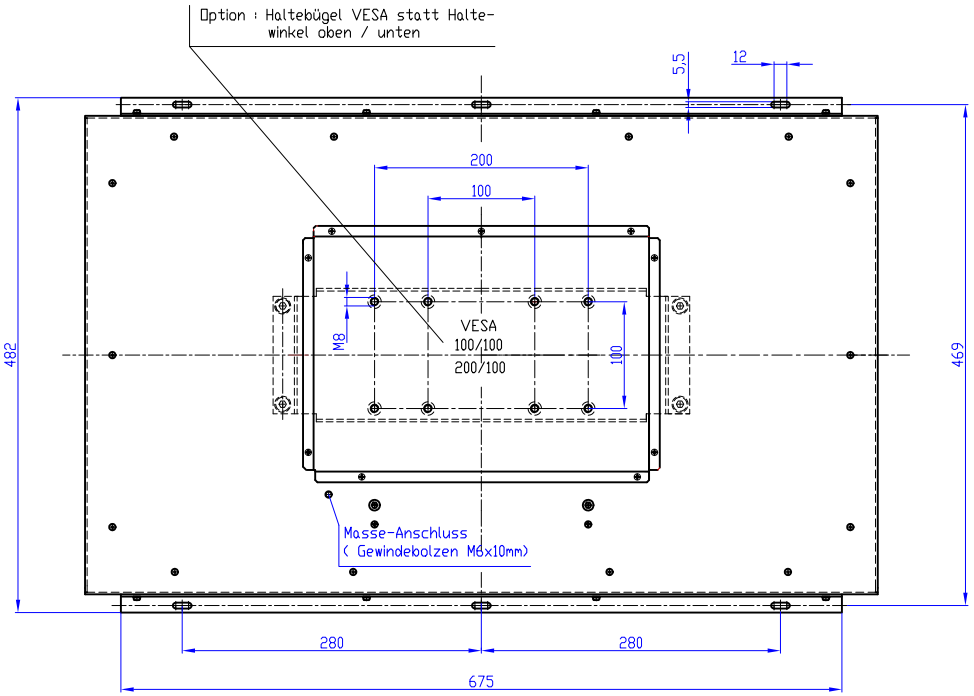

RÜCKANSICHT

© Alle Rechte und Irrtümer sowie Änderungen vorbehalten.

Änderungstand 4 (13.04.14)

4.4	Option Halteb.gel	13.04.14	RSk
4.3	CE Hinweis/Anbau	11.03.14	RSk
4.2	Panel ersetzt	05.09.13	RSk
4.1	Grundausführung	01.08.13	RSk

Änderungsbereich | Datum | Name | Gez. Abw.1 | Überbl. | Maßstab ..... | Gewicht | Werkstoff Halbzeug Material Oberfläche Phosph. oder Galvan.-Art

Gezeichnet 01.08.13 Kammer
Geprüft 01.08.13 [illegible]
Norm

Outline Drawing

SR System Elektronik GmbH

OM-FLAT 32 /FHD

Blatt

Änderungsnr. | Datum | Bearb. | Blatt 1 | Ers. f. 1 | Ers. d. 1